# 203NPPB

## 产品尺寸参数

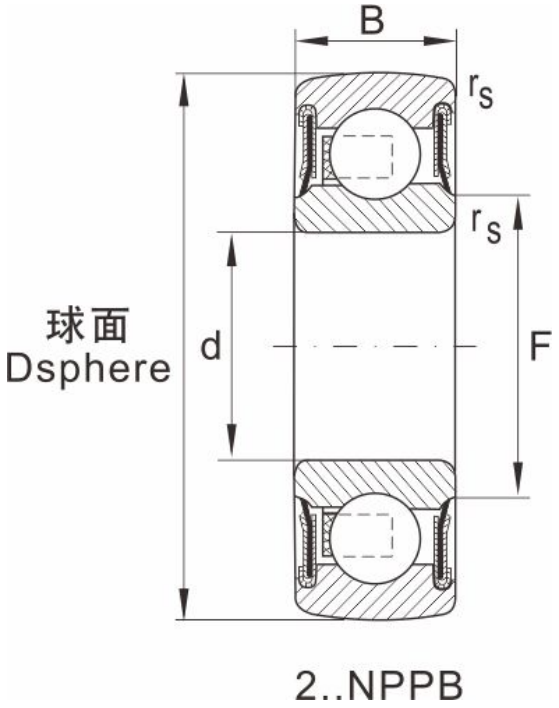


| | |
|---|---|
| 型号 | 203NPPB |
| 轴径 | 17 |
| 重量 | 0.06 |

尺寸

| | |
|---|---|
| d | 17 |
| D | 40 |
| B | 12 |
| B1 | -- |
| E | -- |
| F | 23.9 |
| F1 | -- |
| G | -- |
| L | -- |
| N | 4 |
| R | -- |
| rs min | 0.6 |
| A/F | -- |
| 极限速度min-1 | 13000 |

额定负荷

| | |
|---|---|
| 动负荷 | 9600 |
| 静负荷 | 4750 |