205NPPB

产品尺寸参数

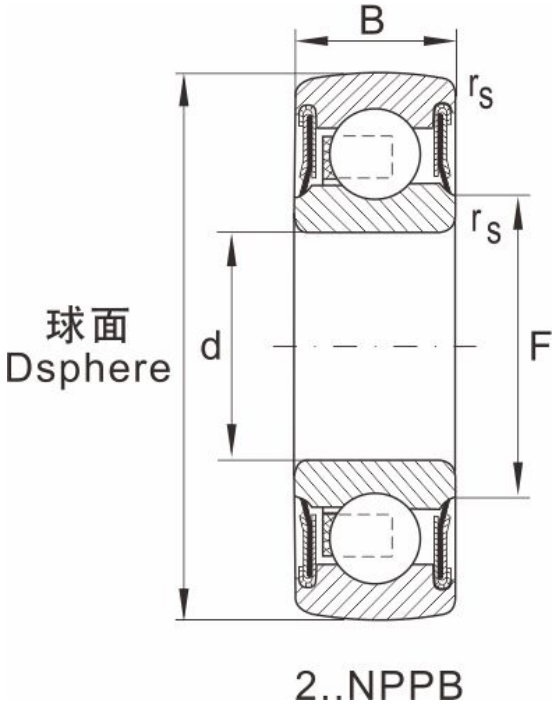

型号	205NPPB
轴径	25
重量	0.13

尺寸

d	25
D	52
B	15
B1	--
E	--
F	30.3
F1	--
G	--
L	--
N	--
R	--
rs min	1
A/F	--
极限速度min-1	88000

额定负荷

动负荷	14000
静负荷	7800