207NPPB

产品尺寸参数

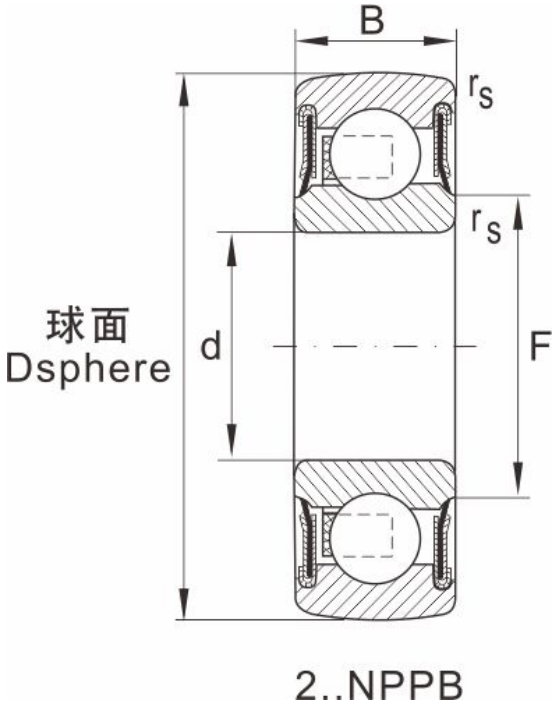

型号	207NPPB
轴径	35
重量	0.29

尺寸

d	35
D	72
B	17
B1	--
E	--
F	42.4
F1	--
G	--
L	--
N	--
R	--
rs min	1
A/F	--
极限速度min-1	6300

额定负荷

动负荷	25500
静负荷	15300