209NPPB

产品尺寸参数

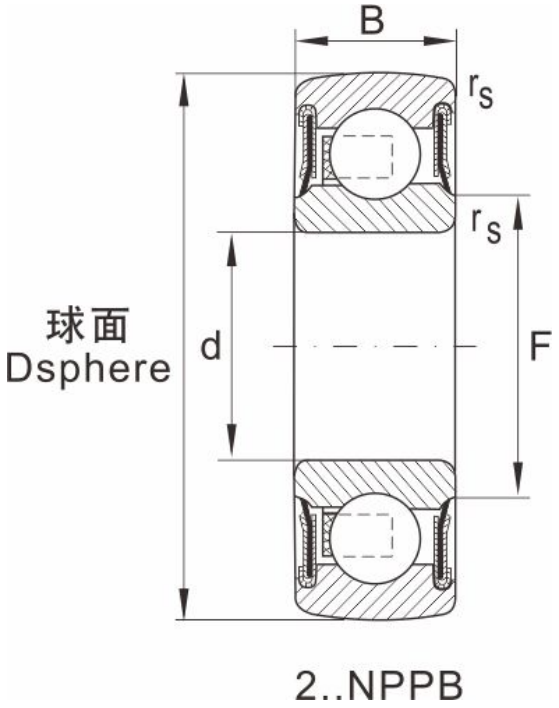

型号	209NPPB
轴径	45
重量	0.41

尺寸

d	45
D	85
B	19
B1	--
E	--
F	53.2
F1	--
G	--
L	--
N	--
R	--
rs min	1.1
A/F	--
极限速度min-1	4900

额定负荷

动负荷	32500
静负荷	20400