210NPPB

产品尺寸参数

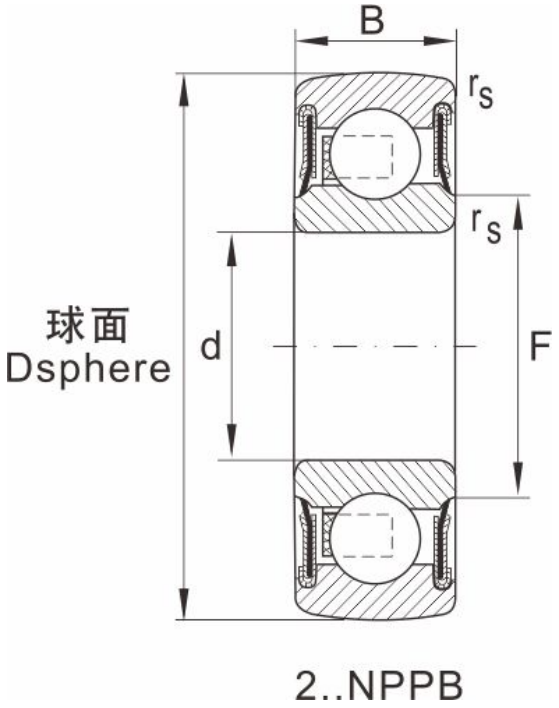

型号	210NPPB
轴径	50
重量	0.46

尺寸

d	50
D	90
B	20
B1	--
E	--
F	58.2
F1	--
G	--
L	--
N	--
R	--
rs min	1.1
A/F	--
极限速度min-1	4400

额定负荷

动负荷	35000
静负荷	232000