21304c

产品尺寸参数

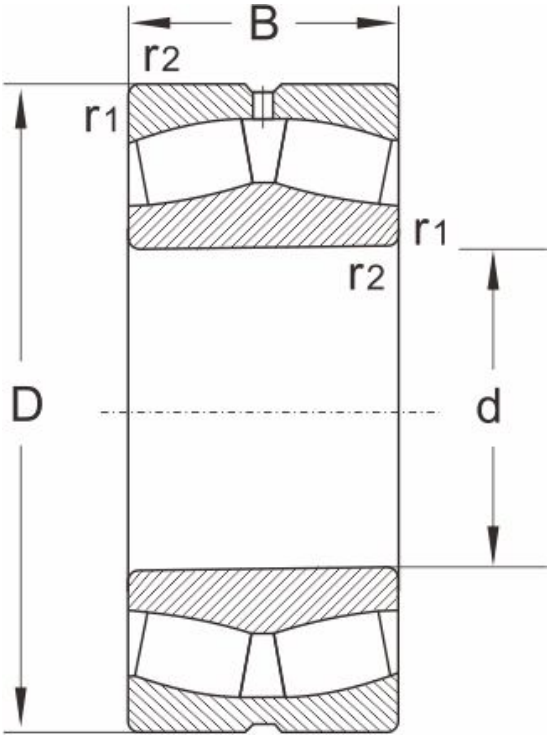

型号	21304c

尺寸 (mm)

d	20
D	52
B	15
r1,r2 min	1.1

额定载荷 (KN)

动载荷	36.5
静载荷	33.5

极限速度 (rpm)

脂润滑	8500
油润滑	10000

计算系数

e	0.3
Y1	2.3
Y2	3.3
Yo	2

重量

(kg)	0.16