21306c

产品尺寸参数

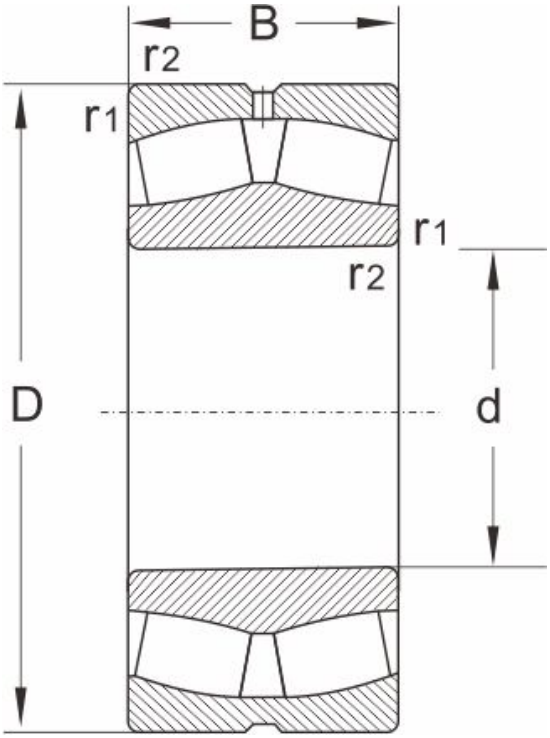

型号	21306c

尺寸 (mm)

d	30
D	72
B	19
r1,r2 min	1.1

额定载荷 (KN)

动载荷	62
静载荷	63

极限速度 (rpm)

脂润滑	6000
油润滑	7500

计算系数

e	0.27
Y1	2.5
Y2	3.7
Yo	2.4

重量

(kg)	0.39