21307ck

产品尺寸参数

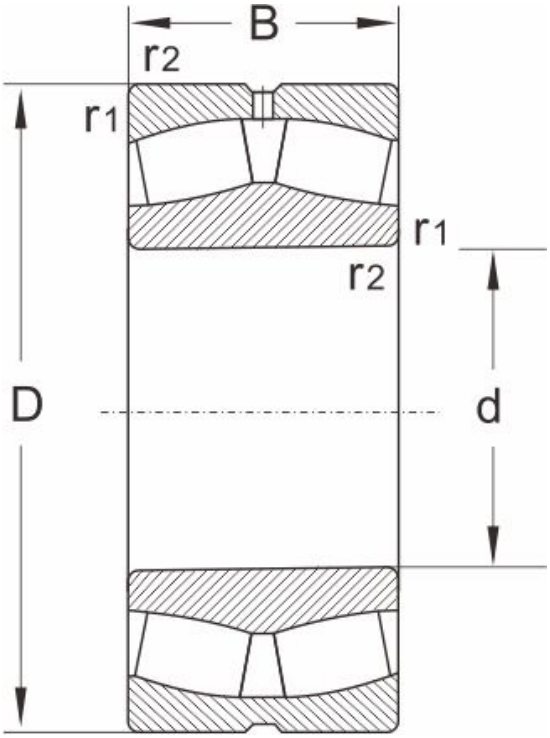

型号	21307ck
尺寸 (mm)	
d	35
D	80
B	21
r1,r2 min	1.5
额定载荷 (KN)	
动载荷	71
静载荷	73.5
极限速度 (rpm)	
脂润滑	5300
油润滑	6700
计算系数	
e	0.26
Y1	2.6
Y2	3.8
Yo	2.5
重量	
(kg)	0.5