21310c

产品尺寸参数

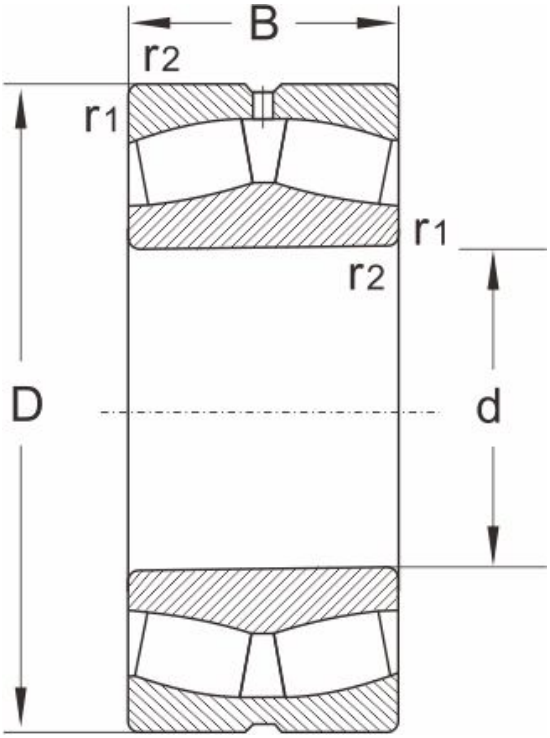

型号	21310c

尺寸 (mm)

d	50
D	110
B	27
r1,r2 min	2

额定载荷 (KN)

动载荷	120
静载荷	130

极限速度 (rpm)

脂润滑	3600
油润滑	4800

计算系数

e	0.24
Y1	2.8
Y2	4.1
Yo	2.7

重量

(kg)	1.25