21316ck

产品尺寸参数

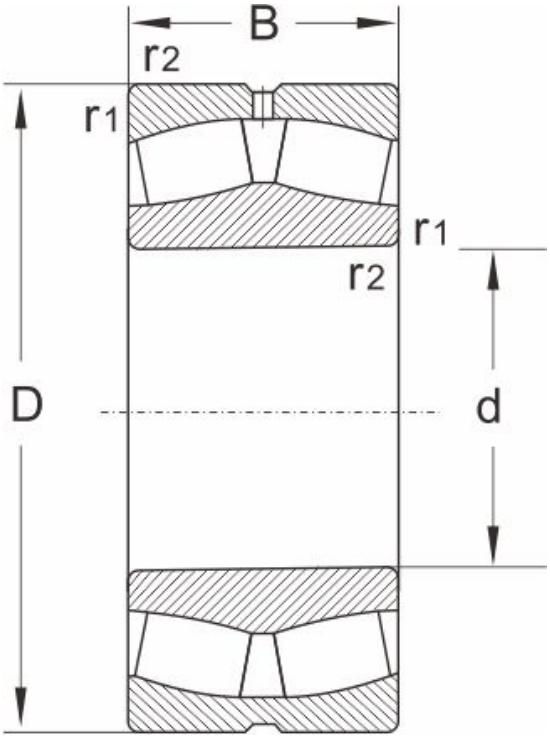

型号	21316ck
尺寸 (mm)	
d	80
D	170
B	39
r1,r2 min	2.1
额定载荷 (KN)	
动载荷	275
静载荷	340
极限速度 (rpm)	
脂润滑	2200
油润滑	3000
计算系数	
e	0.23
Y1	2.9
Y2	4.4
Yo	2.9
重量	
(kg)	4.25