22208c

产品尺寸参数

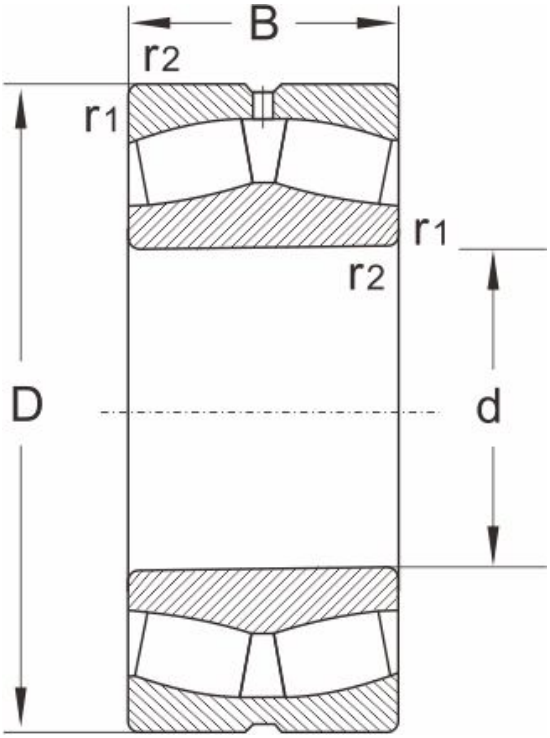

型号	22208c
尺寸 (mm)	
d	40
D	80
B	23
r1,r2 min	1.1
额定载荷 (KN)	
动载荷	88
静载荷	98
极限速度 (rpm)	
脂润滑	4800
油润滑	6300
计算系数	
e	0.31
Y1	2.2
Y2	3.2
Yo	2.1
重量	
(kg)	0.49