22209ck

产品尺寸参数

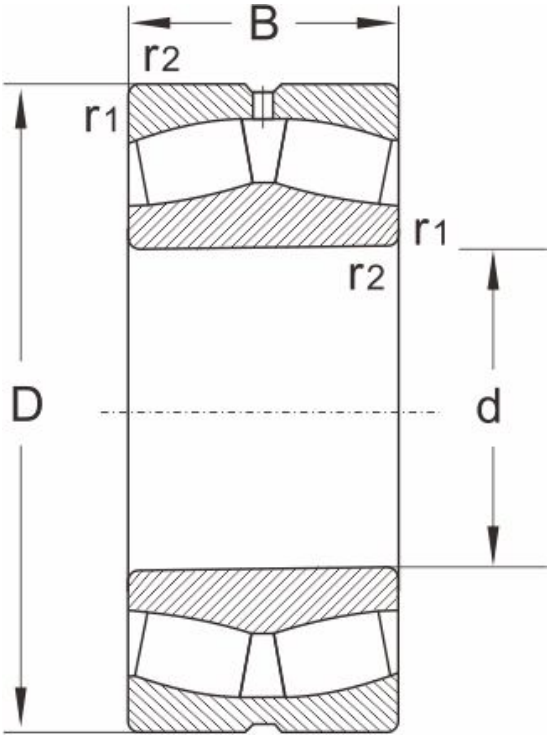

型号	22209ck
尺寸 (mm)	
d	45
D	85
B	23
r1,r2 min	1.1
额定载荷 (KN)	
动载荷	93
静载荷	105
极限速度 (rpm)	
脂润滑	4500
油润滑	6000
计算系数	
e	0.3
Y1	2.3
Y2	3.4
Yo	2.2
重量	
(kg)	0.54