22213ck

产品尺寸参数

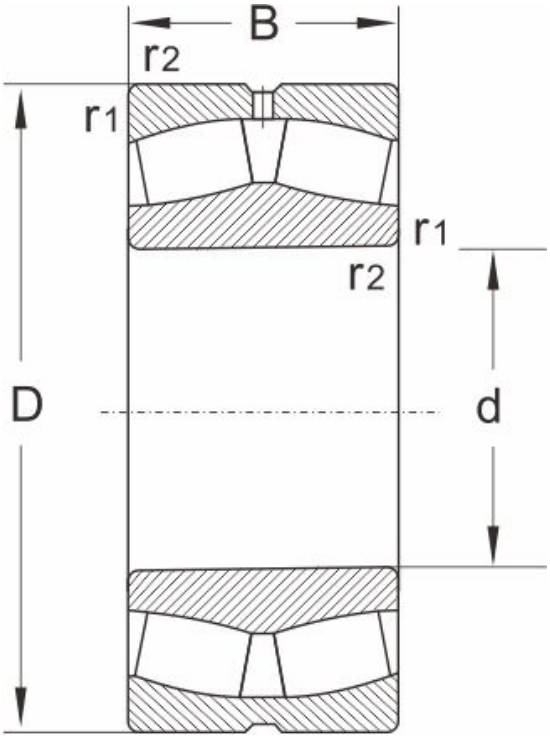

型号	22213ck
尺寸 (mm)	
d	60
D	120
B	31
r1,r2 min	1.5
额定载荷 (KN)	
动载荷	180
静载荷	220
极限速度 (rpm)	
脂润滑	3000
油润滑	4000
计算系数	
e	0.28
Y1	2.4
Y2	3.7
Yo	2.4
重量	
(kg)	1.44