22226ck

产品尺寸参数

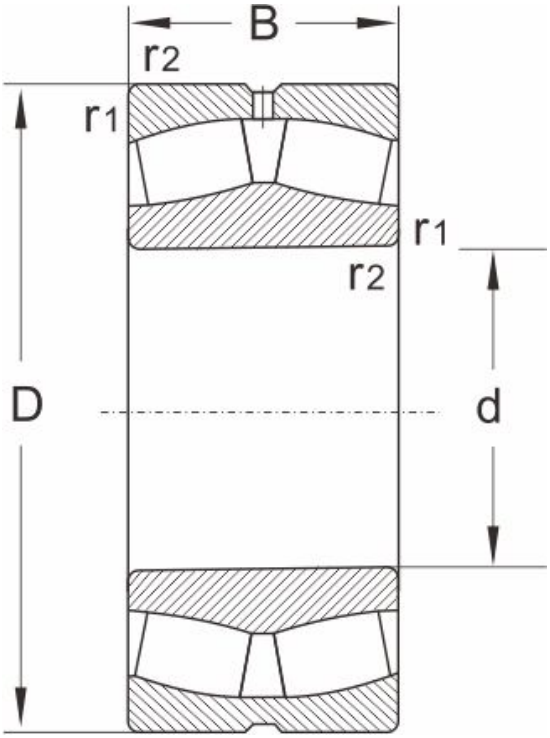

型号	22226ck
尺寸 (mm)	
d	130
D	230
B	64
r1,r2 min	3
额定载荷 (KN)	
动载荷	660
静载荷	960
极限速度 (rpm)	
脂润滑	1700
油润滑	2200
计算系数	
e	0.29
Y1	2.3
Y2	3.5
Yo	2.3
重量	
(kg)	10.5