22228c

产品尺寸参数

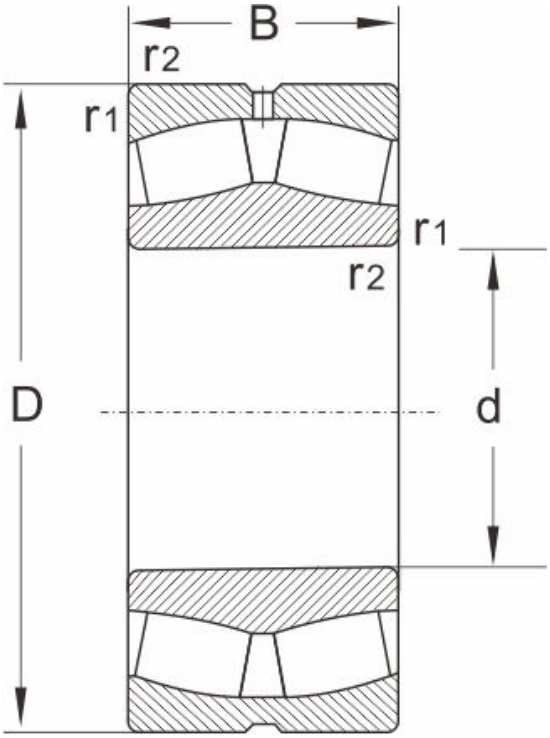

型号	22228c
尺寸 (mm)	
d	140
D	250
B	68
r1,r2 min	3
额定载荷 (KN)	
动载荷	730
静载荷	1080
极限速度 (rpm)	
脂润滑	1400
油润滑	1900
计算系数	
e	0.26
Y1	2.6
Y2	3.5
Yo	2.5
重量	
(kg)	13.4