22236c

产品尺寸参数

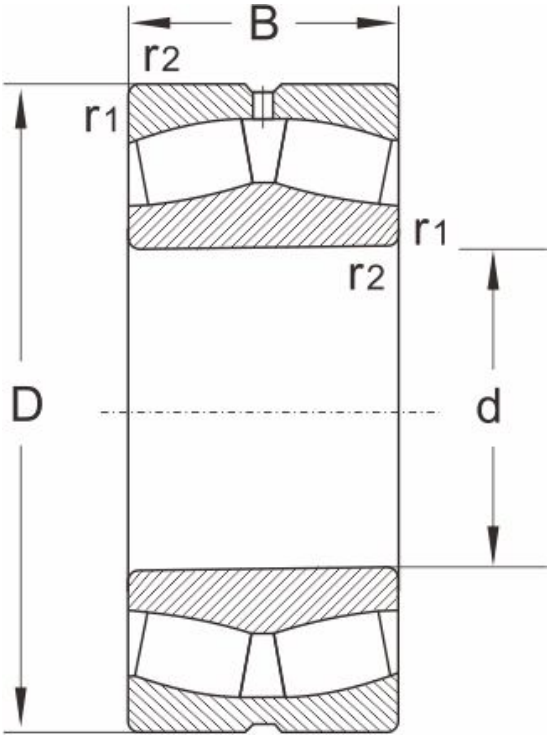

型号	22236c
尺寸 (mm)	
d	180
D	320
B	86
r1,r2 min	4
额定载荷 (KN)	
动载荷	1210
静载荷	1870
极限速度 (rpm)	
脂润滑	1100
油润滑	1500
计算系数	
e	0.26
Y1	2.6
Y2	3.7
Yo	2.5
重量	
(kg)	27.5