22248CK

产品尺寸参数

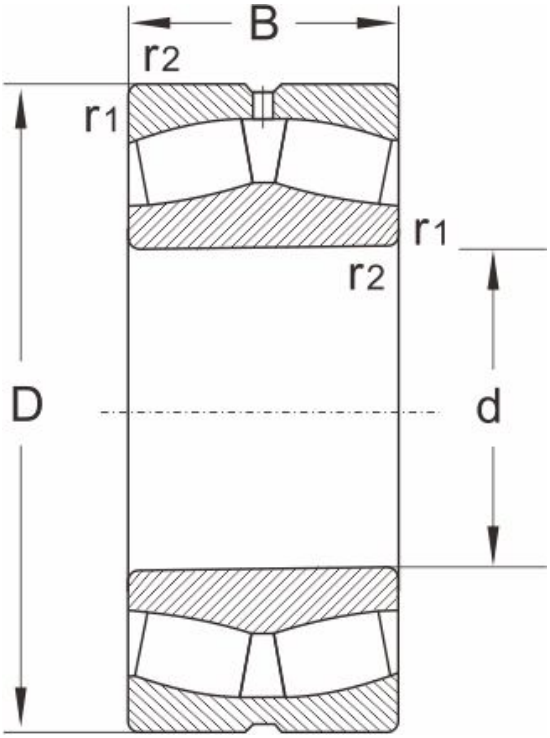

型号	22248CK
尺寸 (mm)	
d	240
D	440
B	120
r1,r2 min	4
额定载荷 (KN)	
动载荷	1845
静载荷	2763
极限速度 (rpm)	
脂润滑	850
油润滑	1100
计算系数	
e	0.29
Y1	2.3
Y2	3.4
Yo	2.3
重量	
(kg)	83.2