22311c

产品尺寸参数

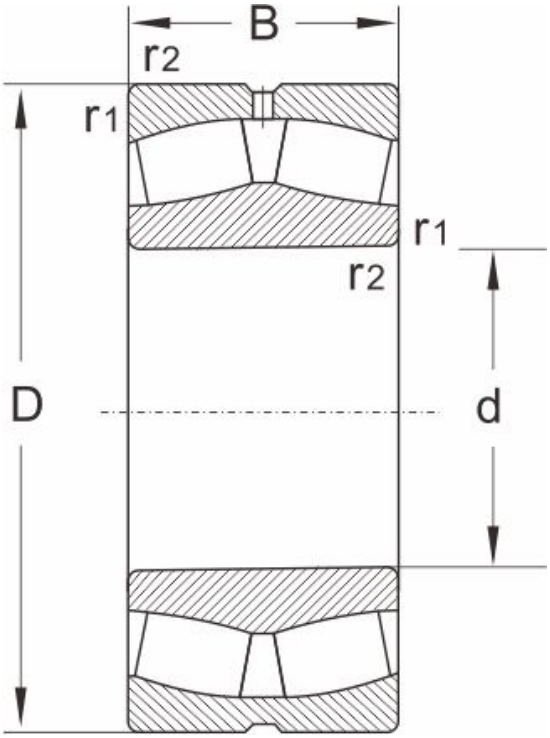

型号	22311c
尺寸 (mm)	
d	55
D	120
B	43
r1,r2 min	2
额定载荷 (KN)	
动载荷	230
静载荷	265
极限速度 (rpm)	
脂润滑	3000
油润滑	4000
计算系数	
e	0.4
Y1	1.7
Y2	2.5
Yo	1.6
重量	
(kg)	2.31