22312ck

产品尺寸参数

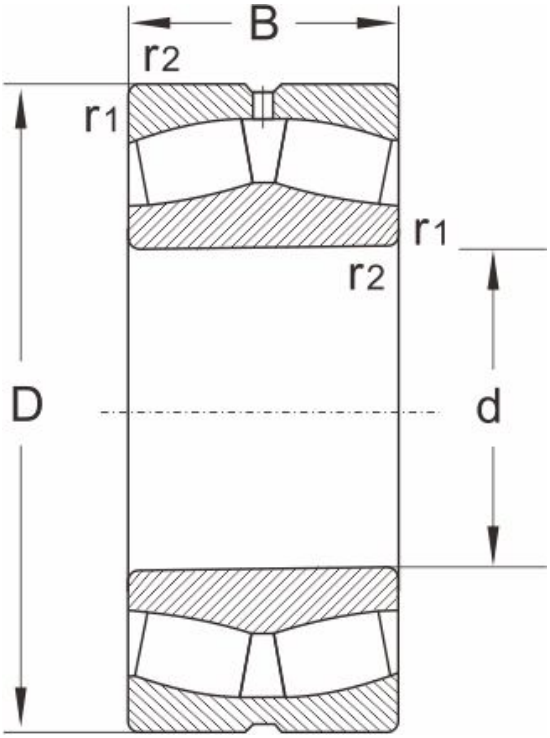

型号	22312ck
尺寸 (mm)	
d	60
D	130
B	46
r1,r2 min	2.1
额定载荷 (KN)	
动载荷	270
静载荷	320
极限速度 (rpm)	
脂润滑	2800
油润滑	3800
计算系数	
e	0.4
Y1	1.7
Y2	2.5
Yo	1.7
重量	
(kg)	2.93