22320ck

产品尺寸参数

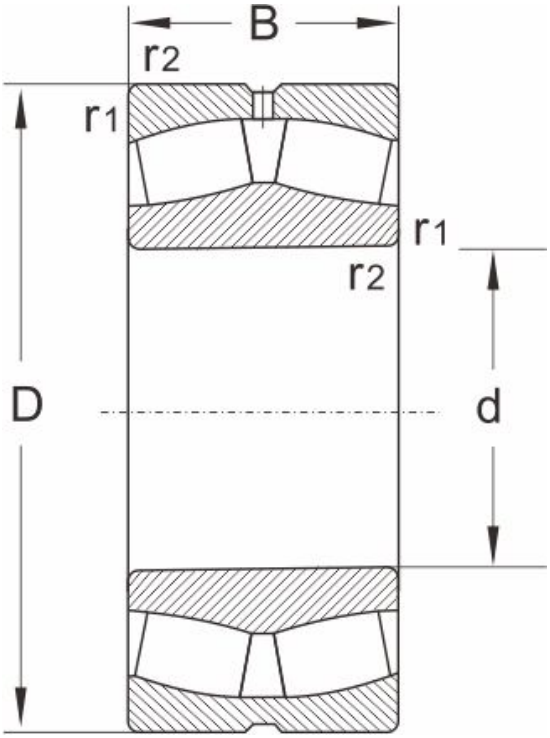

型号	22320ck
尺寸 (mm)	
d	100
D	215
B	73
r1,r2 min	3
额定载荷 (KN)	
动载荷	730
静载荷	960
极限速度 (rpm)	
脂润滑	1500
油润滑	2000
计算系数	
e	0.33
Y1	2
Y2	3
Yo	2
重量	
(kg)	12.6