22326M

产品尺寸参数

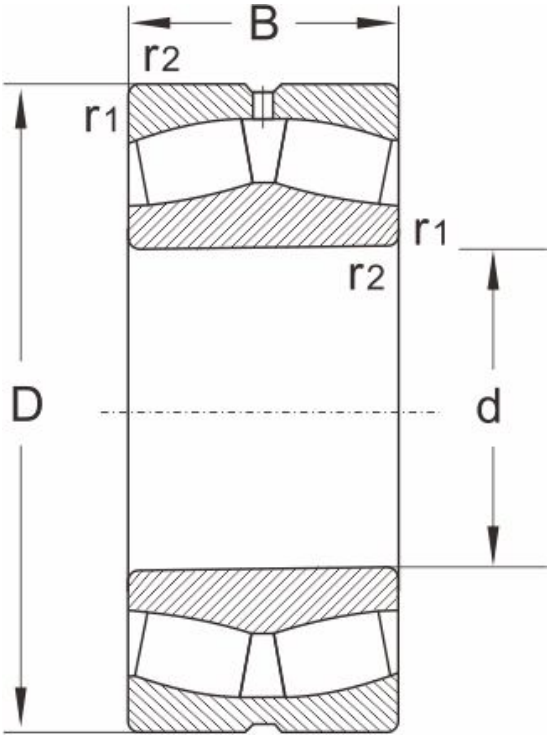

型号	22326M
尺寸 (mm)	
d	130
D	280
B	93
r1,r2 min	4
额定载荷 (KN)	
动载荷	1040
静载荷	1340
极限速度 (rpm)	
脂润滑	1200
油润滑	1600
计算系数	
e	0.37
Y1	1.8
Y2	2.7
Yo	1.8
重量	
(kg)	27.1