# 22344CK

## 产品尺寸参数

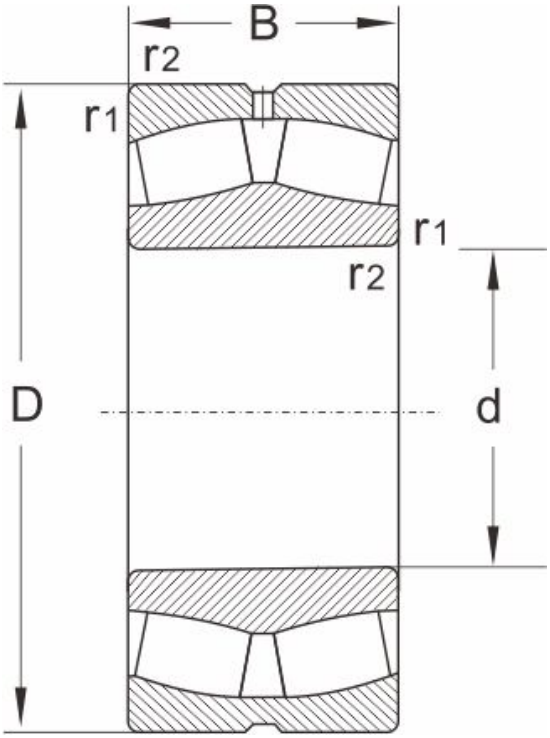


| 型号 | 22344CK |
|---|---|
| 尺寸 (mm) | |
| d | 220 |
| D | 460 |
| B | 145 |
| r1,r2 min | 5 |
| 额定载荷 (KN) | |
| 动载荷 | 2380 |
| 静载荷 | 3407 |
| 极限速度 (rpm) | |
| 脂润滑 | 700 |
| 油润滑 | 950 |
| 计算系数 | |
| e | 0.36 |
| Y1 | 1.8 |
| Y2 | 2.8 |
| Yo | 1.8 |
| 重量 | |
| (kg) | 120 |