22352CK

产品尺寸参数

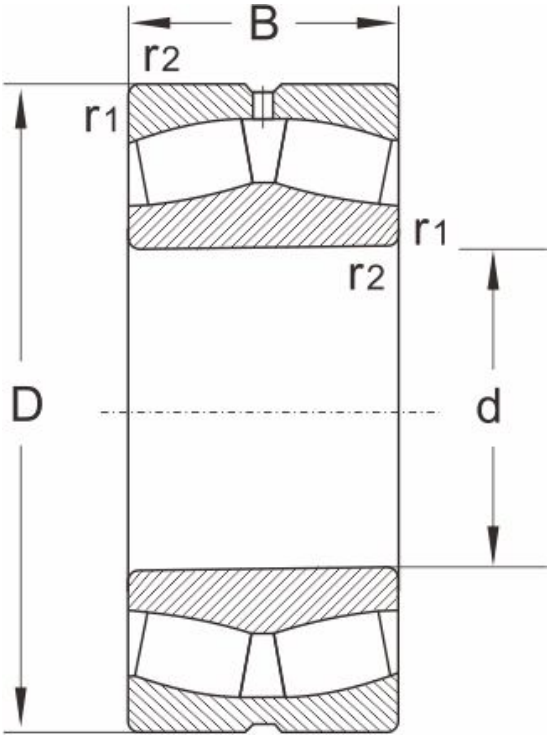

型号	22352CK
尺寸 (mm)	
d	260
D	540
B	165
r1,r2 min	6
额定载荷 (KN)	
动载荷	3125
静载荷	4560
极限速度 (rpm)	
脂润滑	600
油润滑	800
计算系数	
e	0.36
Y1	1.8
Y2	2.8
Yo	1.8
重量	
(kg)	187