223560C

产品尺寸参数

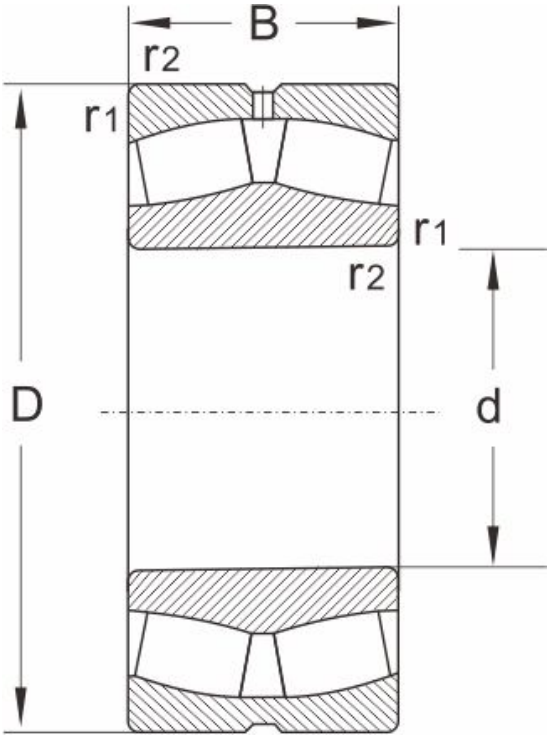

型号	223560C
尺寸 (mm)	
d	280
D	580
B	175
r1,r2 min	6
额定载荷 (KN)	
动载荷	3530
静载荷	5208
极限速度 (rpm)	
脂润滑	560
油润滑	750
计算系数	
e	0.36
Y1	1.8
Y2	2.8
Yo	1.8
重量	
(kg)	235