230/530MB

产品尺寸参数

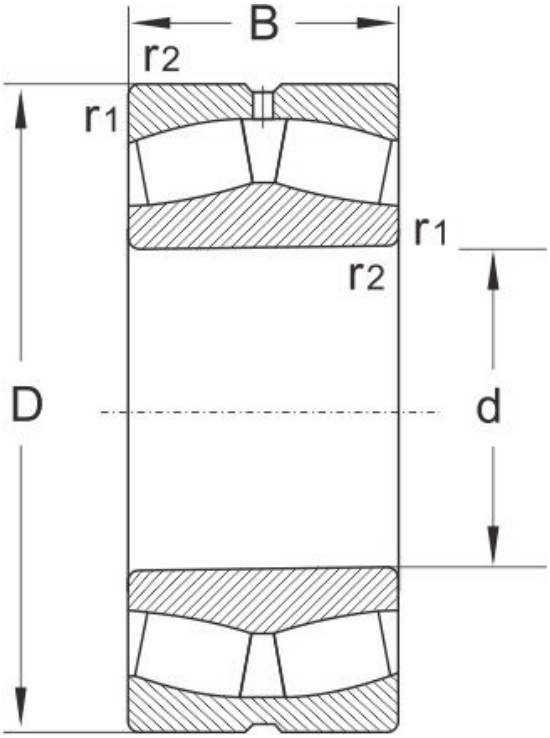

型号	230/530MB
尺寸 (mm)	
d	530
D	780
B	185
r1,r2 min	6
额定载荷 (KN)	
动载荷	4400
静载荷	9500
极限速度 (rpm)	
脂润滑	340
油润滑	430
计算系数	
e	0.22
Y1	3
Y2	4.5
Yo	3
重量	
(kg)	310