230/600MB

产品尺寸参数

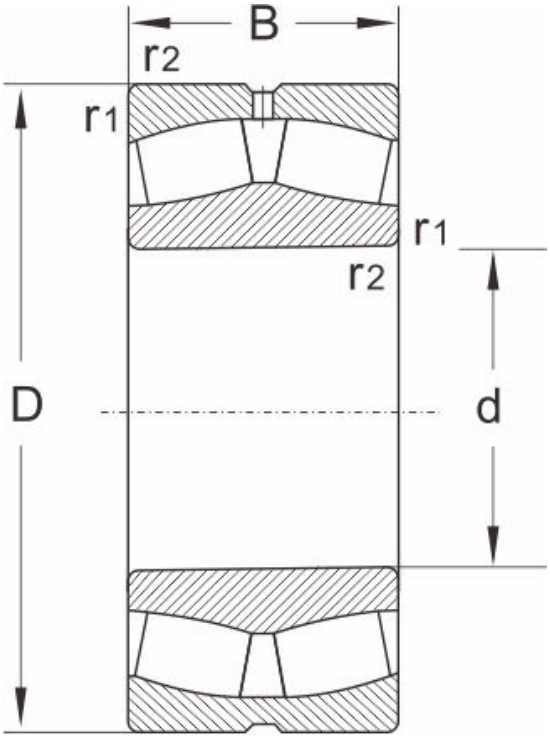

型号	230/600MB
尺寸 (mm)	
d	600
D	870
B	200
r1,r2 min	6
额定载荷 (KN)	
动载荷	5700
静载荷	12500
极限速度 (rpm)	
脂润滑	300
油润滑	380
计算系数	
e	0.22
Y1	3.1
Y2	4.6
Yo	3
重量	
(kg)	406