23028CK

产品尺寸参数

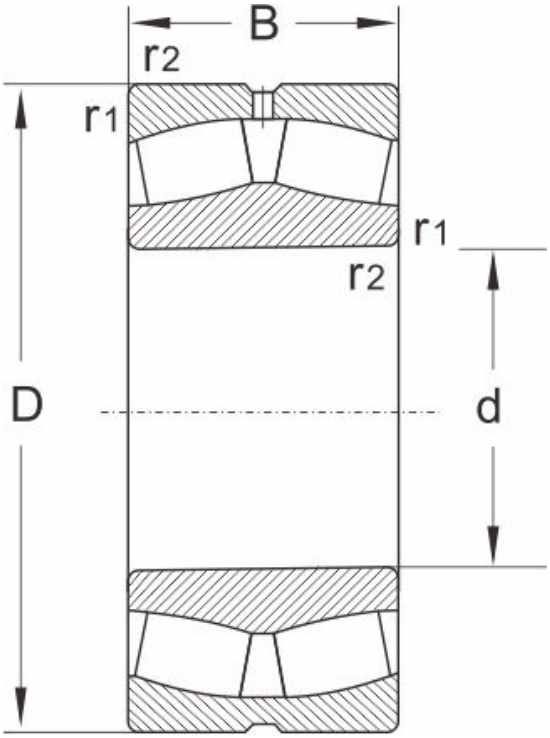

型号	23028CK
尺寸 (mm)	
d	140
D	210
B	53
r1,r2 min	2
额定载荷 (KN)	
动载荷	480
静载荷	780
极限速度 (rpm)	
脂润滑	1900
油润滑	2600
计算系数	
e	0.22
Y1	3.1
Y2	4.6
Yo	3
重量	
(kg)	6.04