23030c

产品尺寸参数

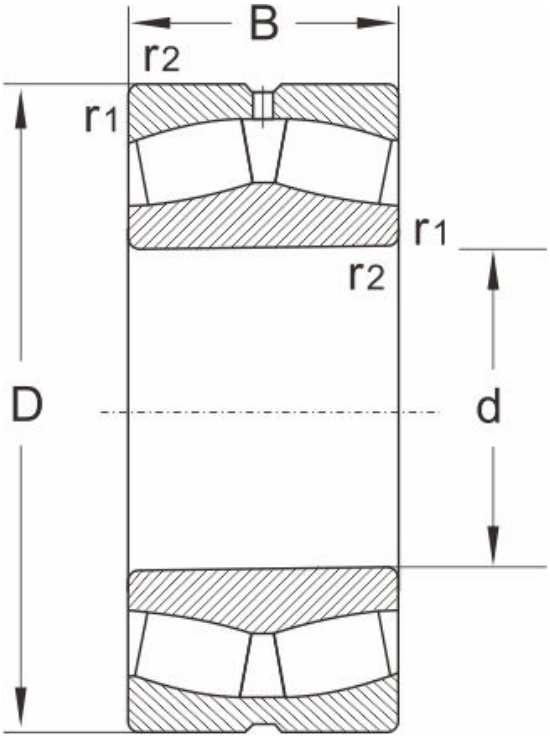

型号	23030c
尺寸 (mm)	
d	150
D	225
B	56
r1,r2 min	2.1
额定载荷 (KN)	
动载荷	530
静载荷	865
极限速度 (rpm)	
脂润滑	1800
油润滑	2400
计算系数	
e	0.22
Y1	3.1
Y2	4.6
Yo	3
重量	
(kg)	7.33