23032c

产品尺寸参数

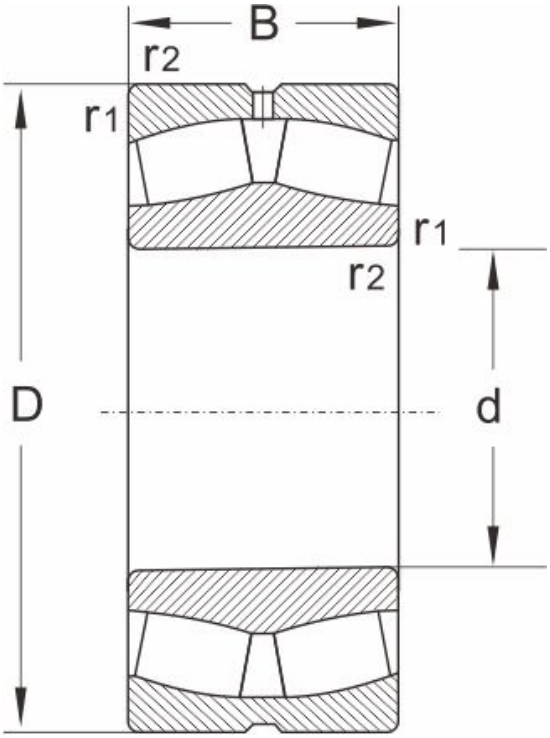

型号	23032c
尺寸 (mm)	
d	160
D	240
B	60
r1,r2 min	2.1
额定载荷 (KN)	
动载荷	600
静载荷	1000
极限速度 (rpm)	
脂润滑	1600
油润滑	2000
计算系数	
e	0.22
Y1	3.1
Y2	4.6
Yo	3
重量	
(kg)	8.9