23036c

产品尺寸参数

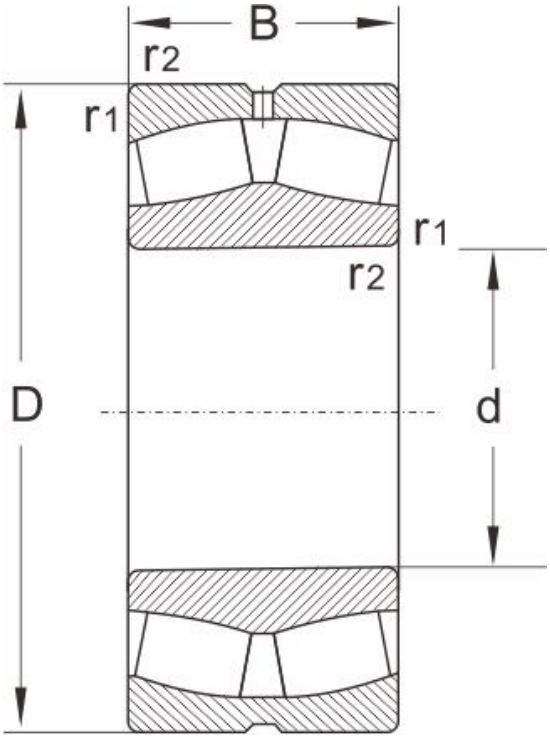

型号	23036c
尺寸 (mm)	
d	180
D	280
B	74
r1,r2 min	2.1
额定载荷 (KN)	
动载荷	865
静载荷	1430
极限速度 (rpm)	
脂润滑	1400
油润滑	1800
计算系数	
e	0.23
Y1	2.9
Y2	4.3
Yo	2.8
重量	
(kg)	15.8