23092MB

产品尺寸参数

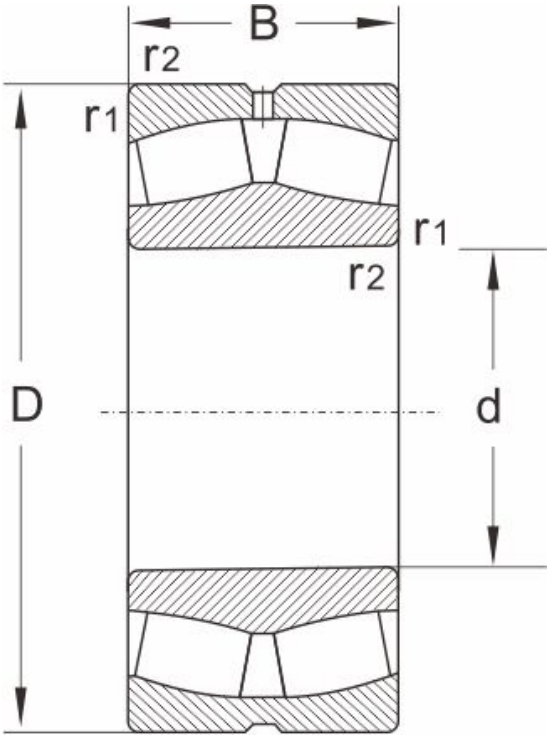

型号	23092MB
尺寸 (mm)	
d	460
D	680
B	163
r1,r2 min	6
额定载荷 (KN)	
动载荷	2650
静载荷	7650
极限速度 (rpm)	
脂润滑	400
油润滑	500
计算系数	
e	0.24
Y1	2.8
Y2	4.2
Yo	2.8
重量	
(kg)	210