231/530MB

产品尺寸参数

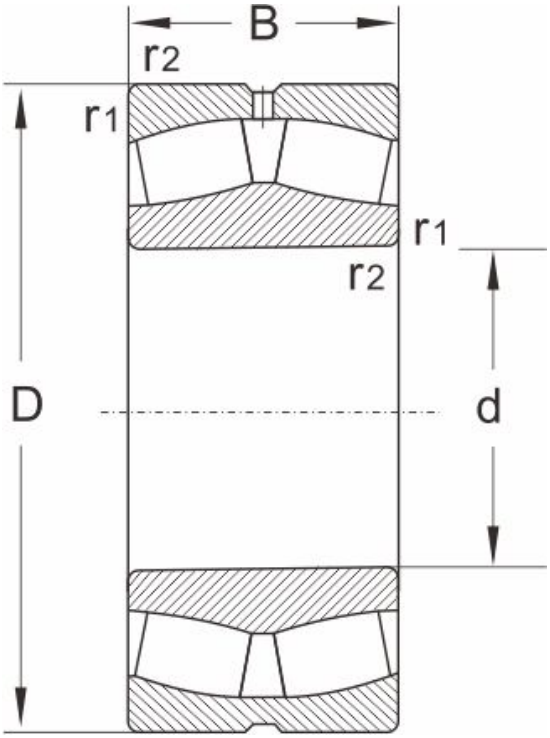

型号	231/530MB
尺寸 (mm)	
d	530
D	870
B	272
r1,r2 min	7.5
额定载荷 (KN)	
动载荷	7625
静载荷	15000
极限速度 (rpm)	
脂润滑	400
油润滑	530
计算系数	
e	0.3
Y1	2.3
Y2	3.4
Yo	2.2
重量	
(kg)	645