23140MB

产品尺寸参数

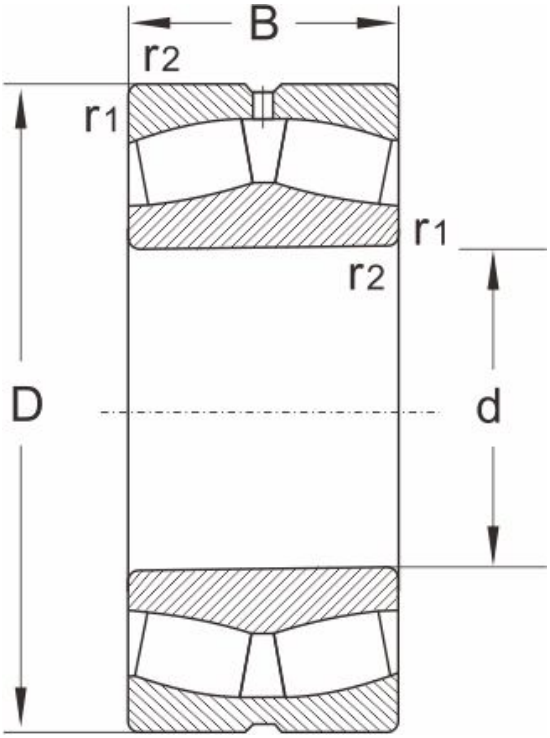

型号	23140MB
尺寸 (mm)	
d	200
D	340
B	112
r1,r2 min	3
额定载荷 (KN)	
动载荷	1370
静载荷	2460
极限速度 (rpm)	
脂润滑	1100
油润滑	1400
计算系数	
e	0.35
Y1	1.9
Y2	2.9
Yo	1.9
重量	
(kg)	43.5