23152MB

产品尺寸参数

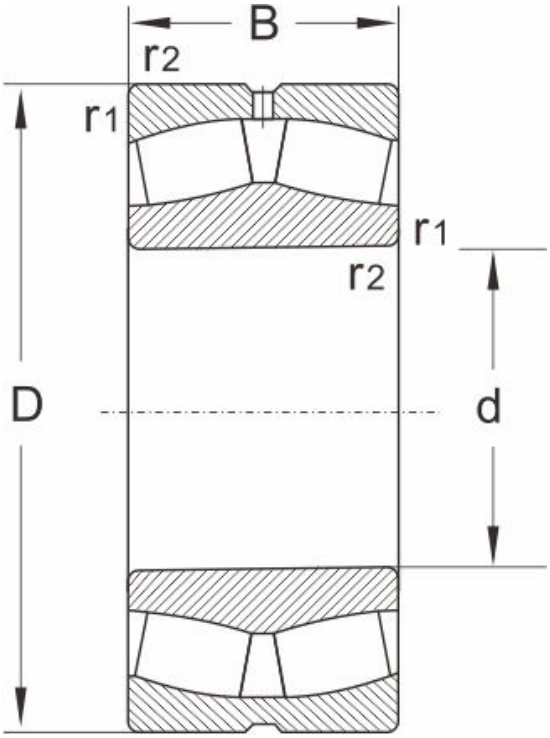

型号	23152MB
尺寸 (mm)	
d	260
D	440
B	144
r1,r2 min	4
额定载荷 (KN)	
动载荷	2153
静载荷	3673
极限速度 (rpm)	
脂润滑	850
油润滑	1100
计算系数	
e	0.31
Y1	2.2
Y2	3.3
Yo	2.2
重量	
(kg)	92.5