23156MB

产品尺寸参数

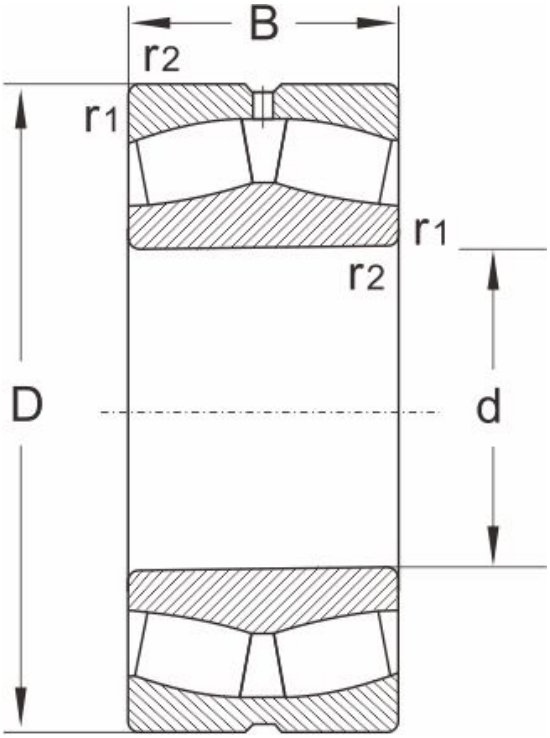

型号	23156MB
尺寸 (mm)	
d	280
D	460
B	146
r1,r2 min	5
额定载荷 (KN)	
动载荷	2295
静载荷	4050
极限速度 (rpm)	
脂润滑	750
油润滑	1000
计算系数	
e	0.3
Y1	2.3
Y2	3.4
Yo	2.2
重量	
(kg)	98.5