23180MB

产品尺寸参数

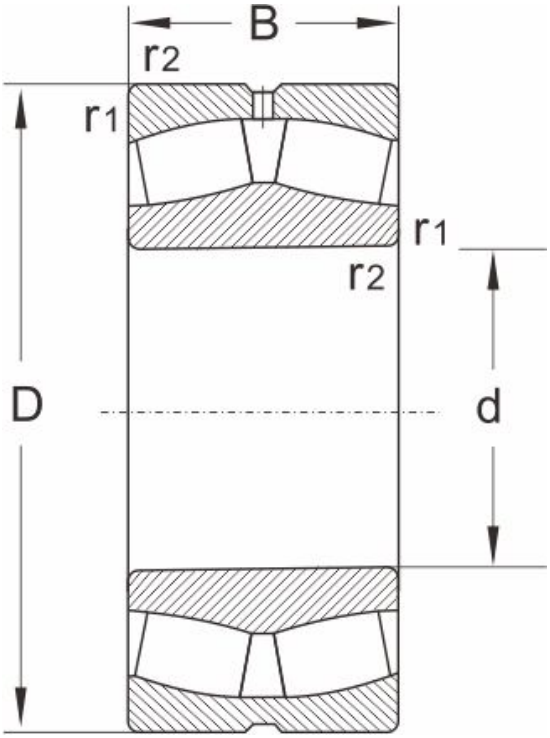

型号	23180MB
尺寸 (mm)	
d	400
D	650
B	200
r1,r2 min	6
额定载荷 (KN)	
动载荷	4100
静载荷	7730
极限速度 (rpm)	
脂润滑	530
油润滑	700
计算系数	
e	0.28
Y1	2.4
Y2	3.6
Yo	2.5
重量	
(kg)	265