23188CK

产品尺寸参数

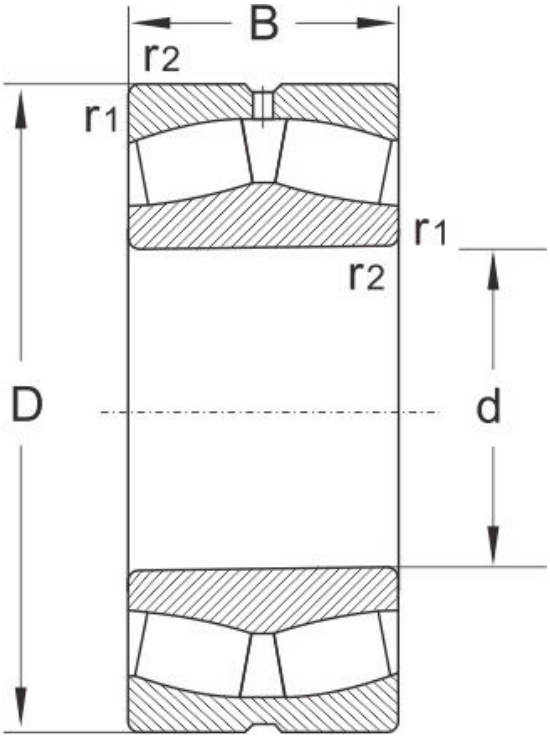

型号	23188CK
尺寸 (mm)	
d	440
D	720
B	226
r1,r2 min	6
额定载荷 (KN)	
动载荷	5250
静载荷	10000
极限速度 (rpm)	
脂润滑	500
油润滑	670
计算系数	
e	0.3
Y1	2.3
Y2	3.4
Yo	2.2
重量	
(kg)	360