23192CK

产品尺寸参数

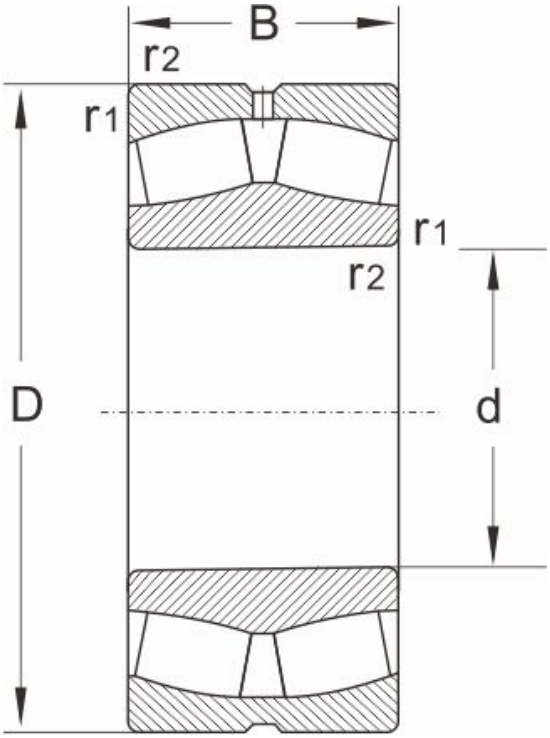

型号	23192CK
尺寸 (mm)	
d	460
D	760
B	240
r1,r2 min	7.5
额定载荷 (KN)	
动载荷	5760
静载荷	11025
极限速度 (rpm)	
脂润滑	480
油润滑	630
计算系数	
e	0.3
Y1	2.3
Y2	3.4
Yo	2.2
重量	
(kg)	441