23196C

产品尺寸参数

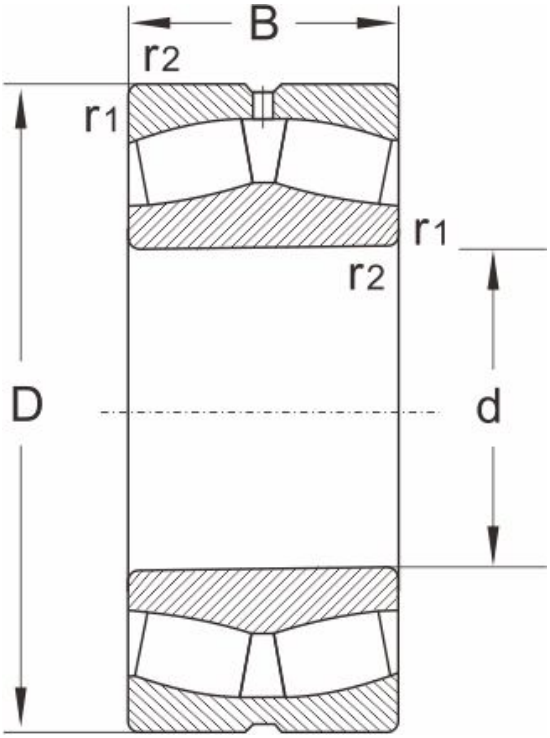

型号	23196C
尺寸 (mm)	
d	480
D	790
B	248
r1,r2 min	7.5
额定载荷 (KN)	
动载荷	5800
静载荷	11800
极限速度 (rpm)	
脂润滑	450
油润滑	600
计算系数	
e	0.3
Y1	2.3
Y2	3.4
Yo	2.2
重量	
(kg)	485