23220ck

产品尺寸参数

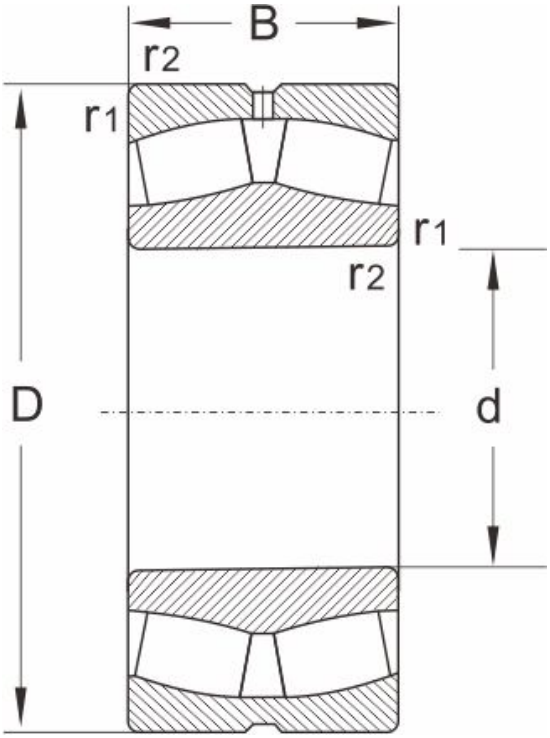

型号	23220ck
尺寸 (mm)	
d	100
D	180
B	60.3
r1,r2 min	2.1
额定载荷 (KN)	
动载荷	495
静载荷	720
极限速度 (rpm)	
脂润滑	1700
油润滑	2200
计算系数	
e	0.33
Y1	2
Y2	3
Yo	2
重量	
(kg)	7.34