23228c

产品尺寸参数

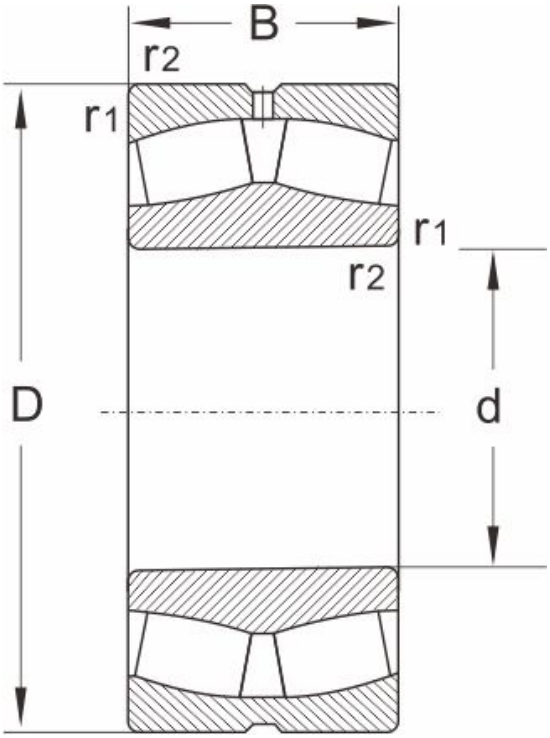

型号	23228c

尺寸 (mm)

d	140
D	250
B	88
r1,r2 min	3

额定载荷 (KN)

动载荷	915
静载荷	1370

极限速度 (rpm)

脂润滑	1370
油润滑	1700

计算系数

e	0.33
Y1	2
Y2	3
Yo	2

重量

(kg)	20.8