23232c

产品尺寸参数

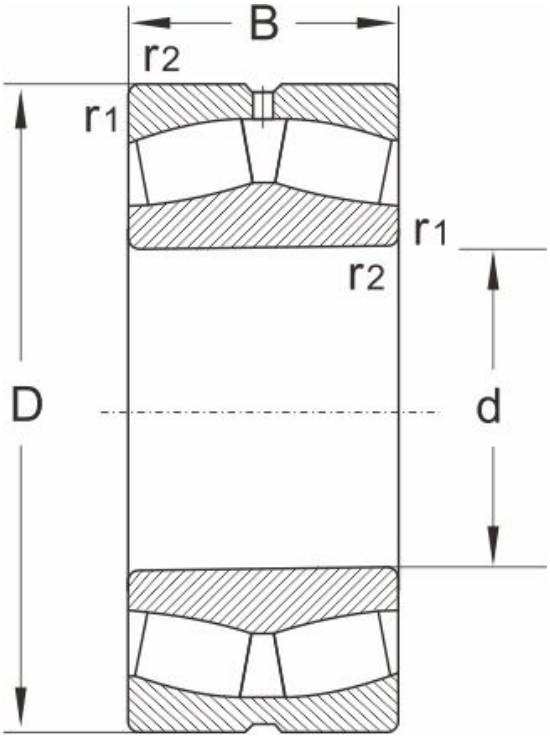

型号	23232c
尺寸 (mm)	
d	160
D	290
B	104
r1,r2 min	3
额定载荷 (KN)	
动载荷	1180
静载荷	1830
极限速度 (rpm)	
脂润滑	1200
油润滑	1600
计算系数	
e	0.38
Y1	1.8
Y2	2.7
Yo	1.7
重量	
(kg)	31.7