23236c

产品尺寸参数

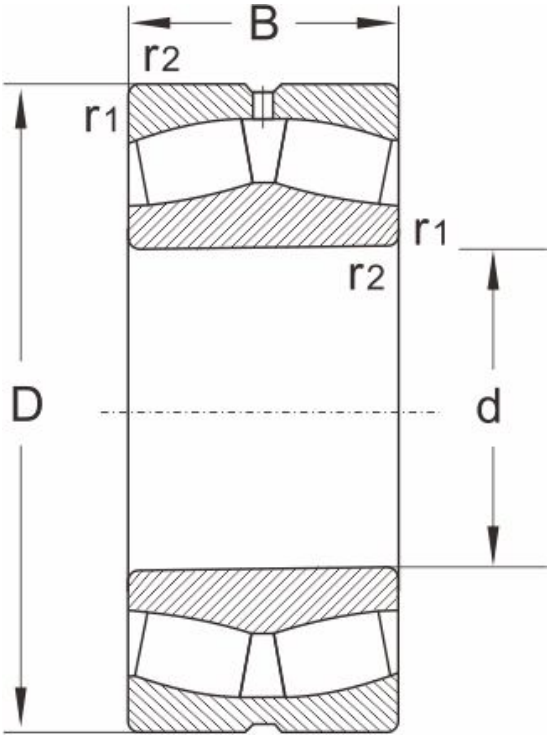

型号	23236c
尺寸 (mm)	
d	180
D	320
B	112
r1,r2 min	4
额定载荷 (KN)	
动载荷	1420
静载荷	2330
极限速度 (rpm)	
脂润滑	1100
油润滑	1500
计算系数	
e	0.36
Y1	1.9
Y2	2.8
Yo	1.8
重量	
(kg)	40.8