23244CK

产品尺寸参数

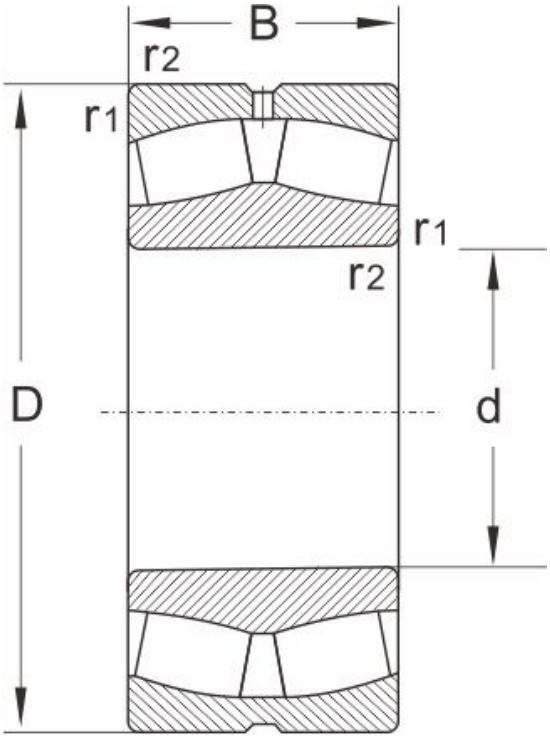

型号	23244CK
尺寸 (mm)	
d	220
D	400
B	144
r1,r2 min	4
额定载荷 (KN)	
动载荷	2065
静载荷	3380
极限速度 (rpm)	
脂润滑	670
油润滑	900
计算系数	
e	0.35
Y1	1.9
Y2	2.9
Yo	1.8
重量	
(kg)	79.5