23248CK

产品尺寸参数

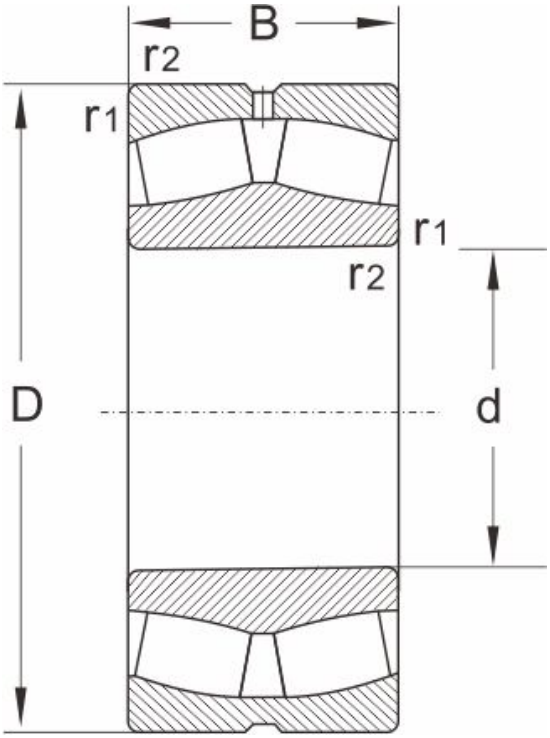

型号	23248CK
尺寸 (mm)	
d	240
D	440
B	160
r1,r2 min	4
额定载荷 (KN)	
动载荷	2530
静载荷	4600
极限速度 (rpm)	
脂润滑	630
油润滑	850
计算系数	
e	0.35
Y1	1.9
Y2	2.9
Yo	1.8
重量	
(kg)	109