23280MB

产品尺寸参数

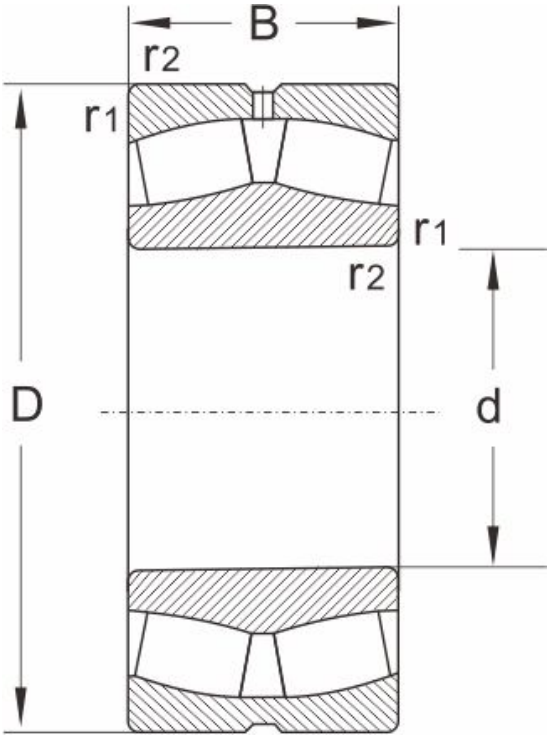

型号	23280MB
尺寸 (mm)	
d	400
D	720
B	256
r1,r2 min	6
额定载荷 (KN)	
动载荷	5950
静载荷	10807
极限速度 (rpm)	
脂润滑	380
油润滑	500
计算系数	
e	0.35
Y1	1.9
Y2	2.9
Yo	1.8
重量	
(kg)	450