23288MB

产品尺寸参数

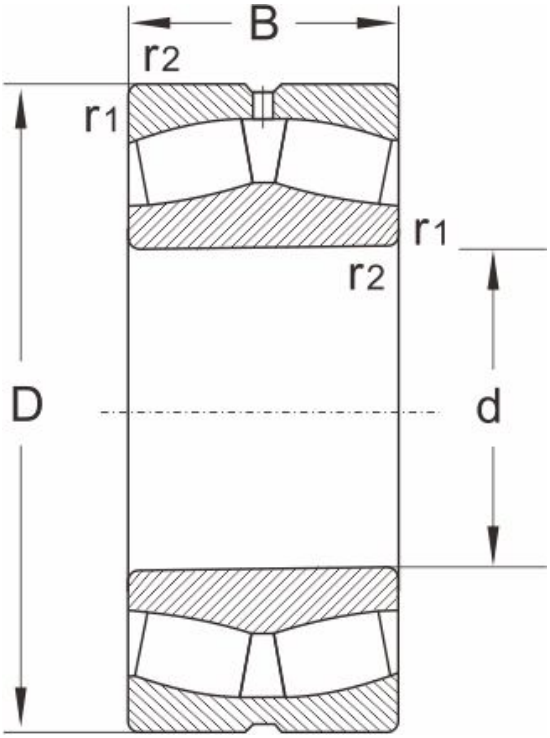

型号	23288MB
尺寸 (mm)	
d	440
D	790
B	280
r1,r2 min	7.5
额定载荷 (KN)	
动载荷	7100
静载荷	13400
极限速度 (rpm)	
脂润滑	360
油润滑	480
计算系数	
e	0.35
Y1	1.9
Y2	2.9
Yo	1.8
重量	
(kg)	595