239/710MB

产品尺寸参数

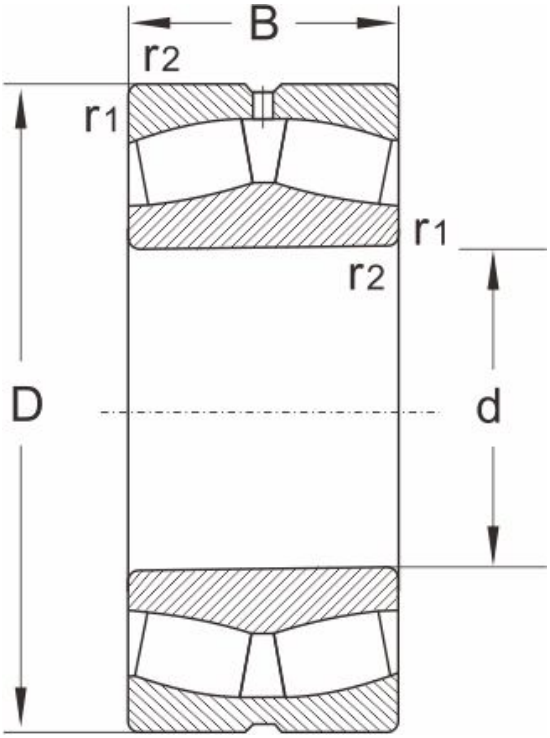

型号	239/710MB
尺寸 (mm)	
d	710
D	950
B	180
r1,r2 min	6
额定载荷 (KN)	
动载荷	4800
静载荷	12000
极限速度 (rpm)	
脂润滑	260
油润滑	340
计算系数	
e	0.18
Y1	3.8
Y2	5.7
Yo	3.8
重量	
(kg)	386