23938MB

产品尺寸参数

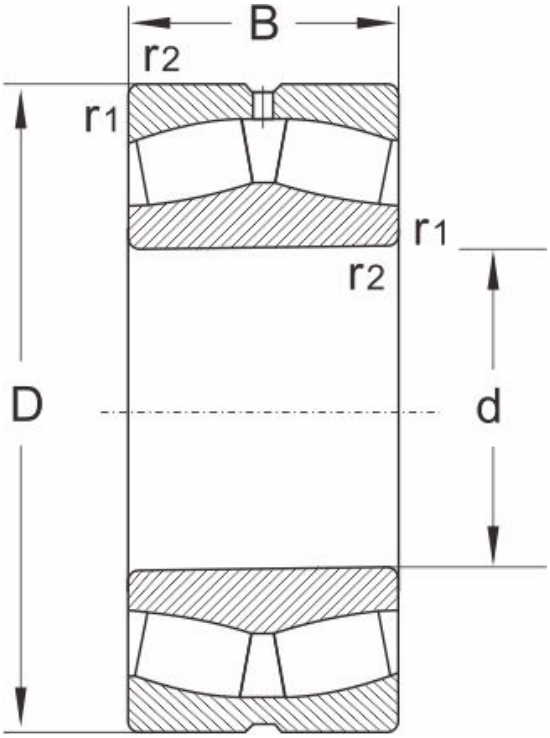

型号	23938MB
尺寸 (mm)	
d	190
D	260
B	52
r1,r2 min	2
额定载荷 (KN)	
动载荷	465
静载荷	900
极限速度 (rpm)	
脂润滑	1100
油润滑	1500
计算系数	
e	0.18
Y1	3.7
Y2	5.5
Yo	3.6
重量	
(kg)	8.46