23960MB

产品尺寸参数

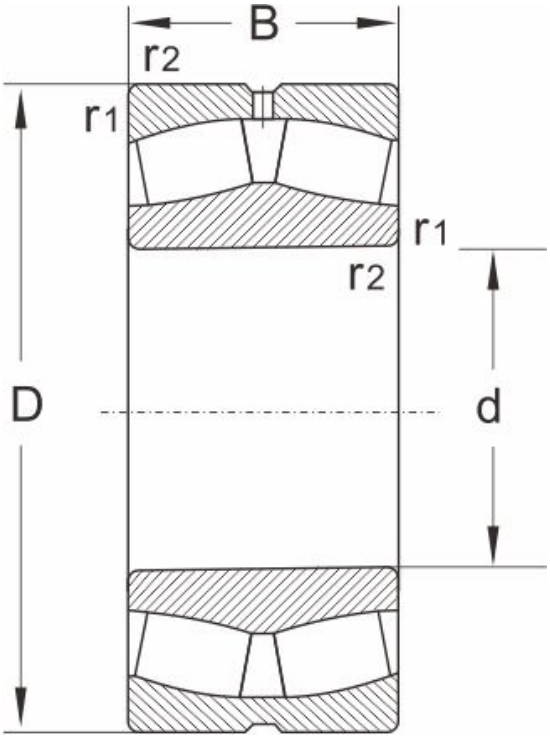

型号	23960MB
尺寸 (mm)	
d	300
D	420
B	90
r1,r2 min	3
额定载荷 (KN)	
动载荷	1960
静载荷	2261
极限速度 (rpm)	
脂润滑	750
油润滑	1000
计算系数	
e	0.2
Y1	3.4
Y2	5.1
Yo	3.3
重量	
(kg)	40